Roboterflansche mit Klemmung SXT-RF-CL

Für Rohrdurchmesser 40 und 60 mm

METAL

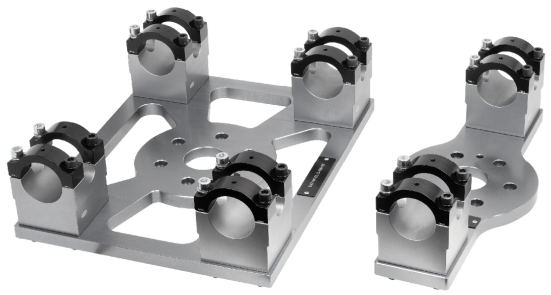

Roboterflansche mit Klemmung SXT-RF-CL

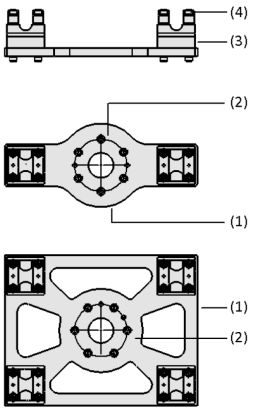

Systemaufbau Roboterflansche mit Klemmung SXT-RF-CL

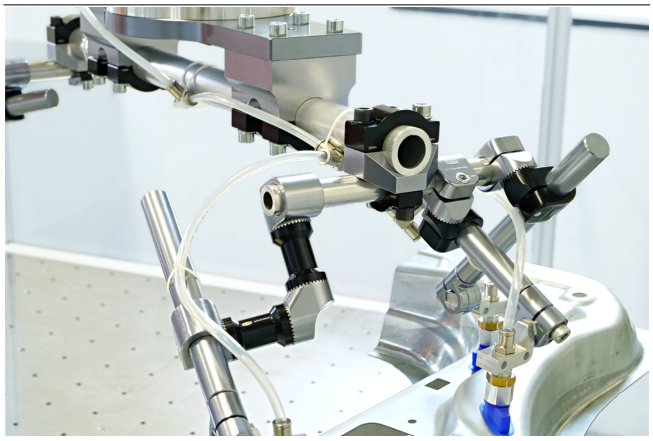

Roboterflansch mit Klemmung SXT-RF-CL beim Einsatz zur Handhabung eines geformten Blechteils

Eignung für branchenspezifische Anwendungen

Anwendung

- Flanschanbindung an Roboterschnittstelle mit Rohrklemmen zum Anschluss von Toolings
- Für hochdynamische Prozesse mit maximaler Ausbringungsmenge in der Automobilindustrie in Presswerk und Karosseriebau
- Einsatz bei existierenden Anlagen durch unkomplizierte Integration mit passenden Rohrklemmen

Aufbau

- Flanschanbindung Roboterschnittstelle (2)
- Ausführung in 1-Rohr und 2-Rohr-Version (1)
- Rohrdurchmesser 40 und 60 mm
- Rohrklemmen (3), Einsatz als aufsteckbare oder aufklemmbare Lösung (4)

Produkt-Highlights

- Langlebige, leichte Rohrklemmen optimiert für hochdynamische Prozesse mit maximaler Ausbringungsmenge
- Gewichtsoptimiert, mit 1-Rohr- und 2-Rohr-System möglich
- Kompatibel mit gängigen Tooling-Systemen (Rohrdurchmesser 40 oder 60 mm)
- Standardisierte Industrie-Roboter-Schnittstelle, da konform mit ISO 9409-1

© J. Schmalz GmbH / Technische Änderungen vorbehalten / generiert am: 20.12.2023

Kontakt zu Schmalz: J. Schmalz GmbH / Johannes-Schmalz-Str. 1 / 72293 Glatten / +49 7443 2403-105 / kundencenter@schmalz.de

Roboterflansche mit Klemmung SXT-RF-CL

Für Rohrdurchmesser 40 und 60 mm

Bestellschlüssel Roboterflansche mit Klemmung SXT-RF-CL

SXT-RF-CL	–	D	–	125	–	40
1		2		3		4

1 – Kurzbezeichnung

Code	Typ
SXT-RF-CL	Roboterflansche mit Klemmung

2 – Bauform

Code	Ausführung
D	Doppel

3 – Flanschdurchmesser

Code	Durchmesser in mm
125	ø 125
160	ø 160

4 – Anbindung Rohr

Code	Durchmesser in mm
40	ø 40
60	ø 60

Die Roboterflansche mit Klemmung SXT-RF-CL werden als anschlussfertiges Produkt geliefert.

Verfügbares Zubehör: Rohre SXT-RT

Bestelldaten Roboterflansche mit Klemmung SXT-RF-CL

Typ	Artikel-Nr.
SXT-RF-CL-125-40	10.07.13.00002
SXT-RF-CL-125-60	10.07.13.00004
SXT-RF-CL-160-40	10.07.13.00003
SXT-RF-CL-160-60	10.07.13.00005
SXT-RF-CL-D-125-40	10.07.13.00006
SXT-RF-CL-D-125-60	10.07.13.00008
SXT-RF-CL-D-160-40	10.07.13.00007
SXT-RF-CL-D-160-60	10.07.13.00009

Bestelldaten Zubehör Roboterflansche mit Klemmung SXT-RF-CL

Typ		Zubehör		Artikel-Nr.
SXT-RF-CL	40	Rohr (Traverse)	SXT-RT 40x150...3000 6 AL	10.07.13.00145
SXT-RF-CL	60	Rohr (Traverse)	SXT-RT 60x150...4000 5 AL	10.07.13.00147

Technische Daten Roboterflansche mit Klemmung SXT-RF-CL

Typ	Gewicht [kg]	Material
SXT-RF-CL-125-40	5,5	Aluminium
SXT-RF-CL-125-60	6,2	Aluminium
SXT-RF-CL-160-40	5,5	Aluminium
SXT-RF-CL-160-60	6,2	Aluminium
SXT-RF-CL-D-125-40	11,4	Aluminium
SXT-RF-CL-D-125-60	12,8	Aluminium
SXT-RF-CL-D-160-40	11,4	Aluminium
SXT-RF-CL-D-160-60	12,8	Aluminium

Kontakt zu Schmalz: J. Schmalz GmbH / Johannes-Schmalz-Str. 1 / 72293 Glatten / +49 7443 2403-105 / kundencenter@schmalz.de

Roboterflansche mit Klemmung SXT-RF-CL

Für Rohrdurchmesser 40 und 60 mm

Konstruktionsdaten Roboterflansche mit Klemmung SXT-RF-CL

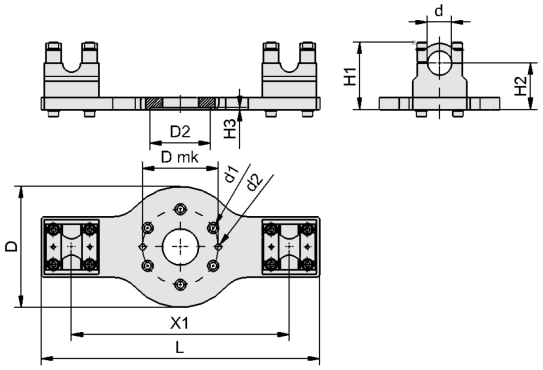

SXT-RF-CL

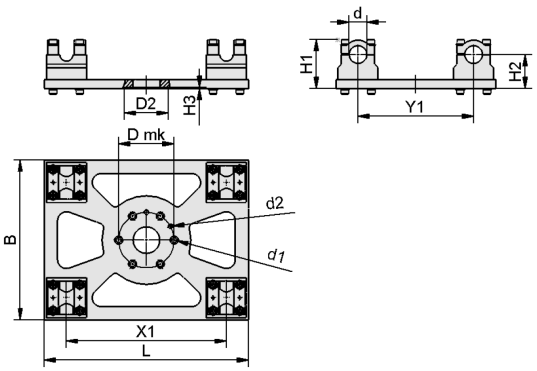

SXT-RF-CL D

Kontakt zu Schmalz: J. Schmalz GmbH / Johannes-Schmalz-Str. 1 / 72293 Glatten / +49 7443 2403-105 / kundencenter@schmalz.de

Roboterflansche mit Klemmung SXT-RF-CL

Für Rohrdurchmesser 40 und 60 mm

Konstruktionsdaten Roboterflansche mit Klemmung SXT-RF-CL

Typ	B [mm]	D [mm]	D2 [mm]	Dmk [mm]	d [mm]	d1 [mm]	d2 [mm]	H1 [mm]	H2 [mm]	H3 [mm]	L [mm]	X1 [mm]	Y1 [mm]
SXT-RF-CL-125-40	-	200	100	125	40	12	10	111	77	3	460	360	-
SXT-RF-CL-125-60	-	200	100	125	60	12	10	135	93	3	460	360	-
SXT-RF-CL-160-40	-	200	100	160	40	12	10	111	77	3	460	360	-
SXT-RF-CL-160-60	-	200	100	160	60	12	10	135	93	3	460	360	-
SXT-RF-CL-D-125-40	360	-	100	125	40	12	10	111	77	3	460	360	260
SXT-RF-CL-D-125-60	360	-	100	125	60	12	10	135	93	3	460	360	260
SXT-RF-CL-D-160-40	360	-	100	160	40	12	10	111	77	3	460	360	260
SXT-RF-CL-D-160-60	360	-	100	160	60	12	10	135	93	3	460	360	260

Multimediale Produktpräsentation

Medium	Link
Produktvideo	https://vimeo.com/408410864

Kontakt zu Schmalz: J. Schmalz GmbH / Johannes-Schmalz-Str. 1 / 72293 Glatten / +49 7443 2403-105 / kundencenter@schmalz.de